PREFEITURA MUNICIPAL DE ARTUR NOGUEIRA

(Berço da Amizade)

Rua 10 de Abril, 629 - Centro - Artur Nogueira - SP - CEP 13.160-000
C.N.P.J. 45.735.552/0001-86 Fone/Fax (019) 3877-1011
e-mail: pman@netartur.com.br

LEI N.º 2612

"DISPÕE SOBRE O TOMBAMENTO DO "PROJETO CASULO", E DÁ OUTRAS PROVIDÊNCIAS"

LUIZ DE FAVERI, Prefeito Municipal de Artur Nogueira, Estado de São Paulo, **FAZ SABER** que a Câmara Municipal aprovou e ele sanciona e promulga a seguinte Lei:

Artigo 1.º - Fica **tombado em patrimônio histórico** o local onde se encontra depositado o **"Projeto Casulo"**, instituído pela **Lei n.º 2579, de 28 de junho de 2000**, o qual encontra-se depositado na ***Praça Governador Laudo Natel***, conforme projeto anexo, que fica fazendo parte integrante da presente Lei.

Artigo 2.º - O local ora **tombado** deverá ser conservado com o objetivo da preservação se dar até a sua abertura oficial, a qual ocorrerá em **10 de Abril de 2100**.

Artigo 3.º - Nenhuma reforma, ampliação, demolição, total ou parcial, será permitida no local ora **tombado**, sem prévia autorização Legislativa, salvo a manutenção, substituição de plantas e flores, desde que não afetem a estrutura do **"Projeto Casulo"**.

Artigo 4.º - Esta Lei entrará em vigor na data de sua publicação, revogam-se as disposições em contrário.

Prefeitura Municipal de Artur Nogueira, 27 de Agosto de 2001.

LUIZ DE FAVERI
PREFEITO MUNICIPAL

Autor do Projeto de Lei n.º 017/2001: Vereador ***Reinaldo Amélio Tagliari***

Publicado por afixação, no quadro próprio de Editais, na sede da Prefeitura Municipal, na data supra.

MARIA MARGARIDA BÖTTCHER
CHEFE DE GABINETE

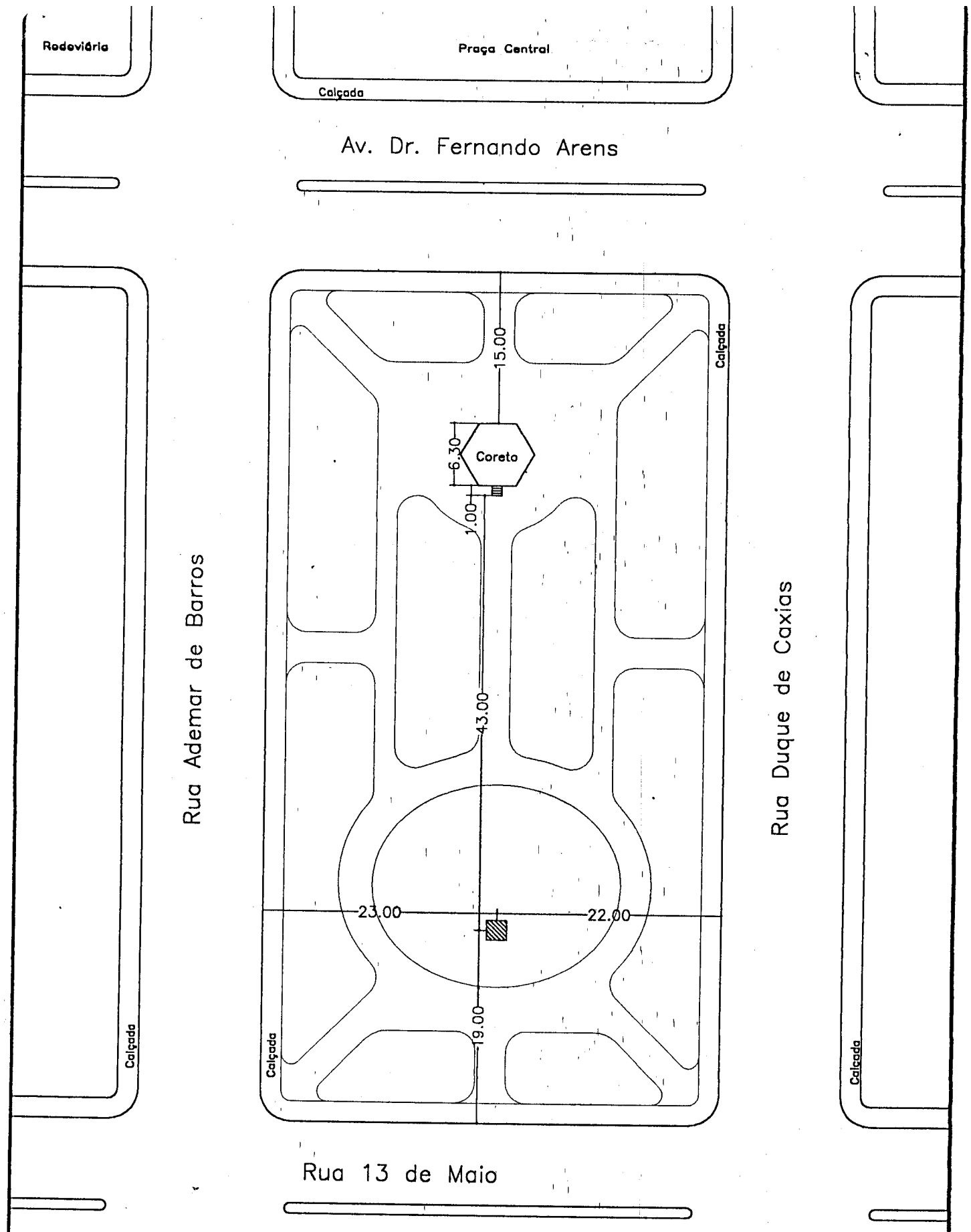

LEGENDA	Projeto:	
CASULO	CASULO - Prç. Gov. Laudo Natel	STAHL CARDOSO
	Escala: 1/500 — Folha: Única	EDMO JOSÉ STAHL CARDOSO Engº. Civil – Crea 167.662/D Fone: 19 3877 1480

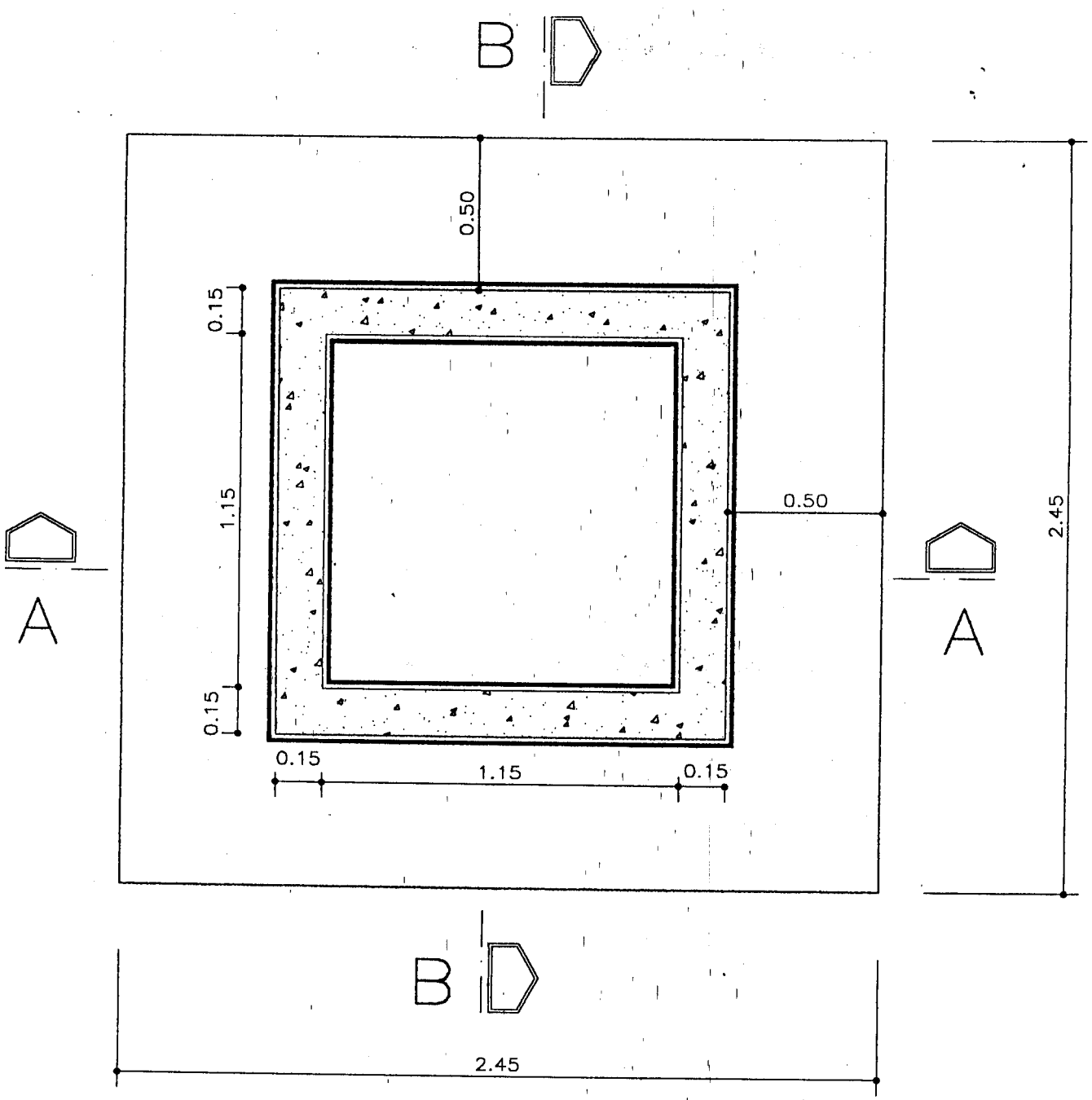

PLANTA BAIXA

Esc 1:20

Obs.: O concreto utilizado deverá ser dosado na proporção 1:2:3, cimento areia e pedra, com relação a/c de 0,7. Deverá ser acrescido 12% de microssilica e 3% de superplastificante.

PROJETO EXECUTIVO	Obra: Projeto "CASULO"	STAHL CARDOSO
	Escala: 1:10 / Folha: 01/03	EDMO JOSÉ STAHL CARDOSO Eng°. Civil – Crea 167.662/D Fone: 19 3877 1480

CORTE AA
Esc 1:50

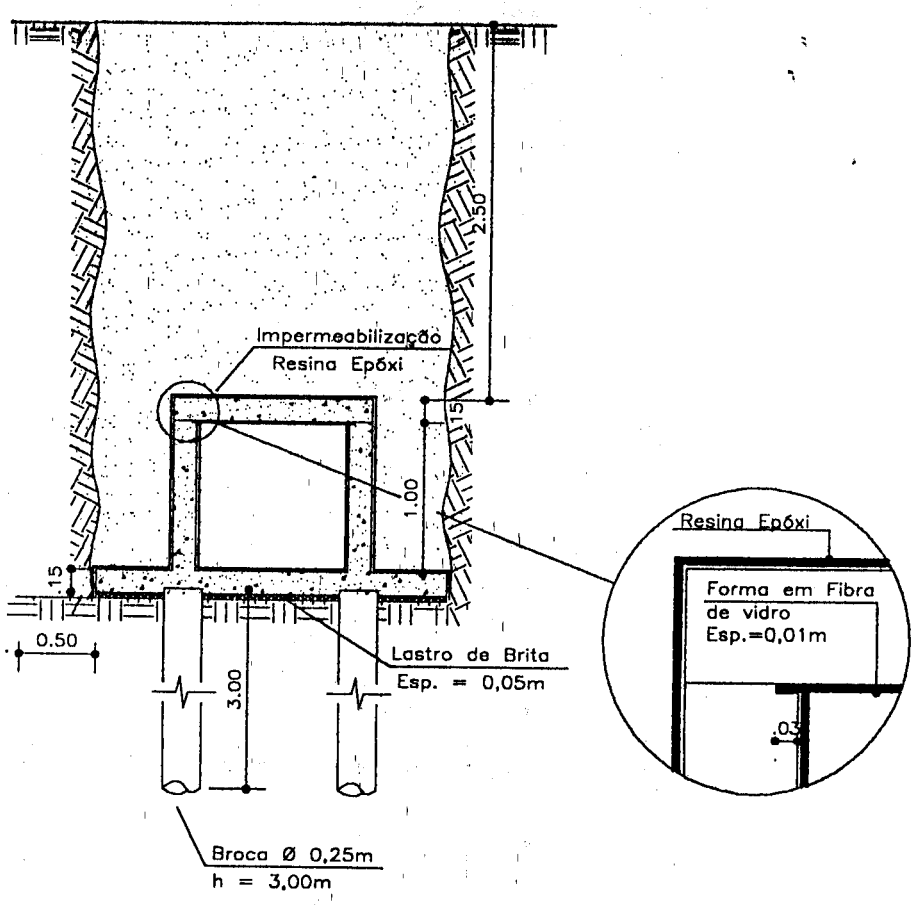

CORTE BB
Esc 1:50

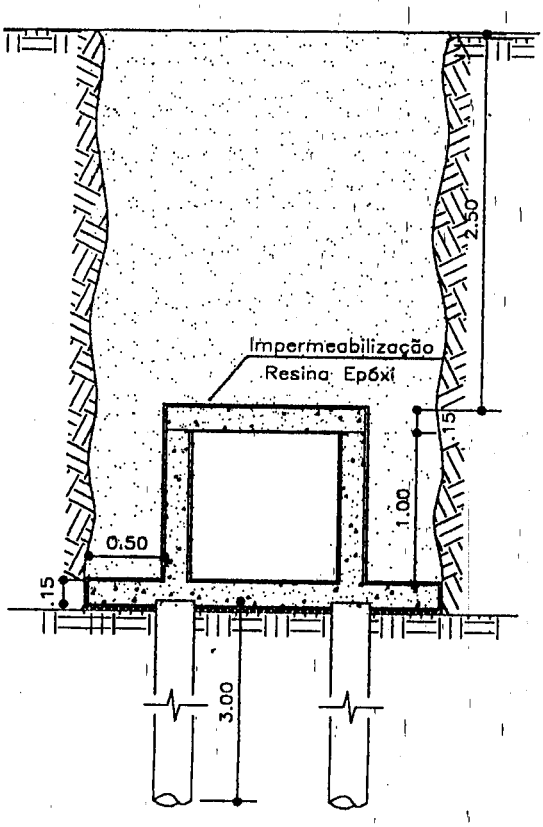

LEGENDA

Aterro Compactado

PROJETO EXECUTIVO	Obra: Projeto "CASULO"	STAHL CARDOSO
	Escala: 1:50 / Folha: 02/03	EDMO JOSÉ STAHL CARDOSO Engº. Civil – Crea 167.662/D Fone: 19 3877 1480

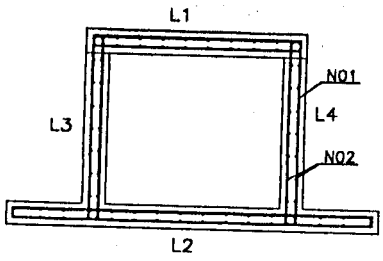

CORTE AA
Esc. 1:50

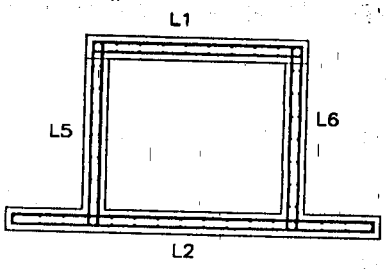

CORTE BB
Esc. 1:50

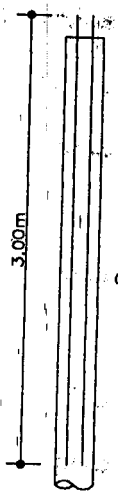

BROCAS
Esc. 1:50

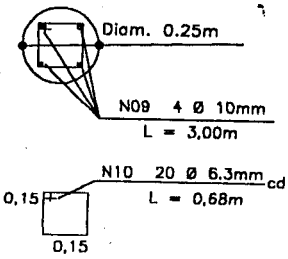

Brocas (4x)

n°	Ø	Q	L (m)	TOTAL
9	10	16	3,00	48,00
10	6.3	80	0,68	54,40

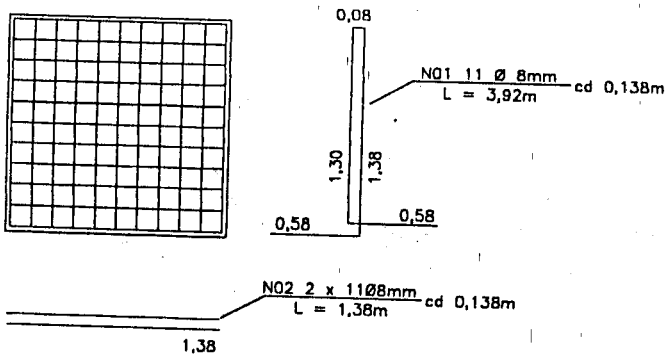

L1

L1

n°	Ø	Q	L (m)	TOTAL
1	8	11	3,92	43,12
2	8	22	1,38	30,36

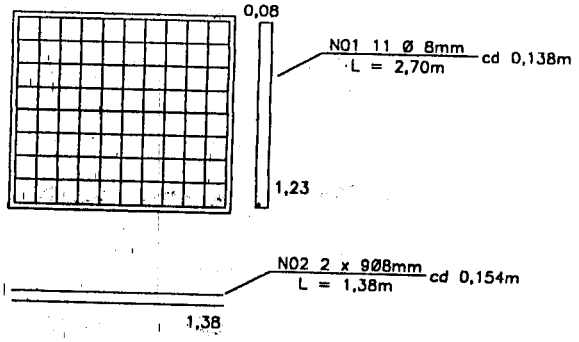

L3=L4=L5=L6

L3 e Iguais (4x)

n°	Ø	Q	L (m)	TOTAL
1	8	44	2,70	118,80
2	8	88	1,38	121,44

RESUMO – CONCRETO

2,20 m3 concreto usinado

Consumo material:

760 kg cimento

1,15 m3 Areia

1,55 m3 Pedra

90 kg Microssilica

115 L Superplastificante base aquosa 20% (peso seco = 23 kg)

530 L Água

RESUMO DO CONSUMO GERAL DE FERROS

Ø	COMPR	Kg/m	Kg+10%
6.3	54,40	0,250	15,00
8	479,64	0,400	211,00
10	48,00	0,630	33,30
		TOTAL	259,30

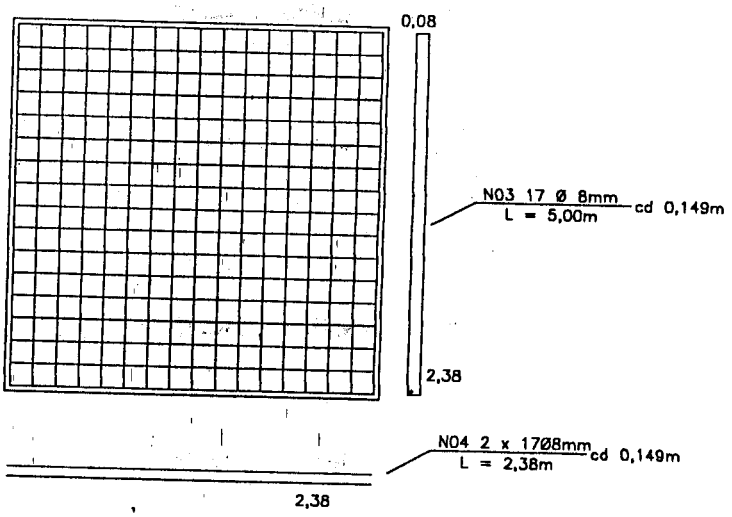

L2 L2

n°	Ø	Q	L (m)	TOTAL
3	8	17	5,00	85,00
4	8	34	2,38	80,92

OBSERVAÇÕES:

1 – Aço CA 50 A.

2 – Conferir medidas na obra.

PROJETO EXECUTIVO	Obra: Projeto "CASULO"	STAHL CARDOSO
	Escala: 1:50 / Folha: 03/03	EDMO JOSÉ STAHL CARDOSO Engº. Civil – Crea 167.662/D Fone: 19 3877 1480