SENHOR PRESIDENTE
SENHORAS VEREADORAS
SENHORES VEREADORES

JUSTIFICATIVA:

A Lei n° 2144 de 20 de dezembro de 2022 disciplina o exercício comercial das atividades náuticas de lazer com STAND UP PADDLE, CAIAQUES E EMBARCAÇÕES À MOTOR/REBOQUE, DO TIPO "BANANA BOOT", CANOA HAVAIANA e ESCUNA.

Essas atividades são importantes instrumentos recreativos e de lazer que alavancam o turismo na Cidade, por isso a Legislação supracitada é muito oportuna pois regulamenta a exploração dessas atividades de forma legal, segura e sustentável, sem agredir o meio-ambiente.

Ressaltada a importância desta Lei, o rol de atividades abrangido por ela excetuou uma modalidade esportiva extremamente popular e demandada, a AQUABIKE, modalidade que concatena o ciclismo com o meio aquático, proporcionando uma experiência ímpar aos praticantes.

Essa modalidade proporciona a execução de movimentos aeróbicos de forma coordenada, ao passo que a atividade estimula o relaxamento e lazer dos praticantes por estarem imersos no ambiente náutico.

Além dos benefícios terapêuticos, o AQUABIKE se destaca pelo seu caráter radical, com isso atrai milhares de interessados em todo o território nacional.

Pelos pontos expostos, INDICO à Exma. Prefeita RAQUEL AUXILIADORA CHINI o presente ANTEPROJETO DE LEI que objetiva incluir a modalidade AQUABIKE na Lei n° 2144/22 a fim de trazer mais uma opção de lazer náutico aos praiagrandenses e aos turistas, além de mais uma possibilidade para as empresas que exploram essas atividades na Cidade, trazendo mais receita para as empresas, arrecadação para o Município e opção de lazer para as pessoas.

Este documento foi assinado digitalmente, para verificar a assinatura escaneie o QRCode ou acesse: https://assinadordigitalexterno.praiagrande.sp.gov.br/consulta e informe o código EBELO6WY CSFRQBE2 HLPF4REZ Q7JMGMW5
Assinado por: MARCIO GLAUBER VICENTE DE OLIVEIRA.

Segue em anexo documentos que detalham as especificidades dessa modalidade de esporte náutico, sua aplicação prática e demais detalhes sobre o tema.

ANTEPROJETO DE LEI Nº DE 26 DE MARÇO DE 2024

"Altera dispositivos da Lei nº 2144/22, já alterada pela Lei nº 2185/23, que disciplina o exercício das atividades náuticas de lazer com STAND UP PADDLE, CAIAQUES E EMBARCAÇÕES À MOTOR/REBOQUE, DO TIPO "BANANA BOOT", CANOA HAVAIANA e ESCUNA, e dá outras providências "

Art. 1° O "caput" do Art. 1°, o Art. 24 e o Art.25 da Lei n° 2144 de 20 de dezembro de 2022 passam a vigorar com as seguintes redações:

Art. 1° Fica autorizada a exploração comercial de atividade náutica recreativa com STAND UP PADDLE, CAIAQUES E EMBARCAÇÕES À MOTOR/REBOQUE, DO TIPO "BANANA BOOT", CANOA HAVAIANA, ESCUNA e AQUABIKE no Município de Praia Grande/SP na orla marítima, no trecho compreendido entre a Avenida Costa Machado e a Avenida Brigadeiro Faria Lima, no Bairro Canto do Forte, a título precário, devendo a autorização ser renovada anualmente, junto à Secretaria de Finanças.

Art. 24° A taxa anual referente à autorização para exploração comercial das atividades náuticas recreativas com STAND UP PADDLE, CAIAQUES E EMBARCAÇÕES À MOTOR/REBOQUE, DO TIPO "BANANA BOOT", CANOA HAVAIANA, ESCUNA e AQUABIKE, na orla marítima, será de R$ 2.600,00 (dois mil e seiscentos reais).

Este documento foi assinado digitalmente, para verificar a assinatura escaneie o QRCode ou acesse: https://assinadordigitalexterno.praiagrande.sp.gov.br/consulta e informe o código EBELO6WY CSFRQBE2 HLPF4REZ Q7JMGMW5
Assinado por: MARCIO GLAUBER VICENTE DE OLIVEIRA.

Art. 25° Será permitida a regularização de somente uma autorização para cada empresa que estiver atualmente explorando comercialmente as atividades náuticas recreativas com STAND UP PADDLE, CAIAQUES E EMBARCAÇÕES À MOTOR/REBOQUE, DO TIPO "BANANA BOOT", CANOA HAVAIANA, ESCUNA e AQUABIKE, na orla marítima, desde que, a Secretaria de Assuntos de Segurança Pública, de Finanças e de Urbanismo, conjuntamente, certifiquem, através de ATO DE CONSTATAÇÂO, que as mesmas encontram-se explorando efetivamente a atividade até a data da promulgação desta Lei (NR).

Art. 2° Esta Lei entra em vigência na data de sua publicação, revogadas as disposições em contrário.

Sala Emancipador Oswaldo Toschi, 26 de março de 2024.

MARCIO GLAUBER VICENTE DE OLIVEIRA

(MARCIO ALEMÃO)

Vereador

Este documento foi assinado digitalmente, para verificar a assinatura escaneie o QRCode ou acesse: https://assinadordigitalexterno.praiagrande.sp.gov.br/consulta e informe o código EBELO6WY CSFRQBE2 HLPF4REZ Q7JMGMW5
Assinado por: MARCIO GLAUBER VICENTE DE OLIVEIRA.

BICICLETAS AQUÁTICAS DE ALTA PERFORMANCE

chiliboats

ESPECIFICAÇÕES TÉCNICAS MODELOS UP E REC

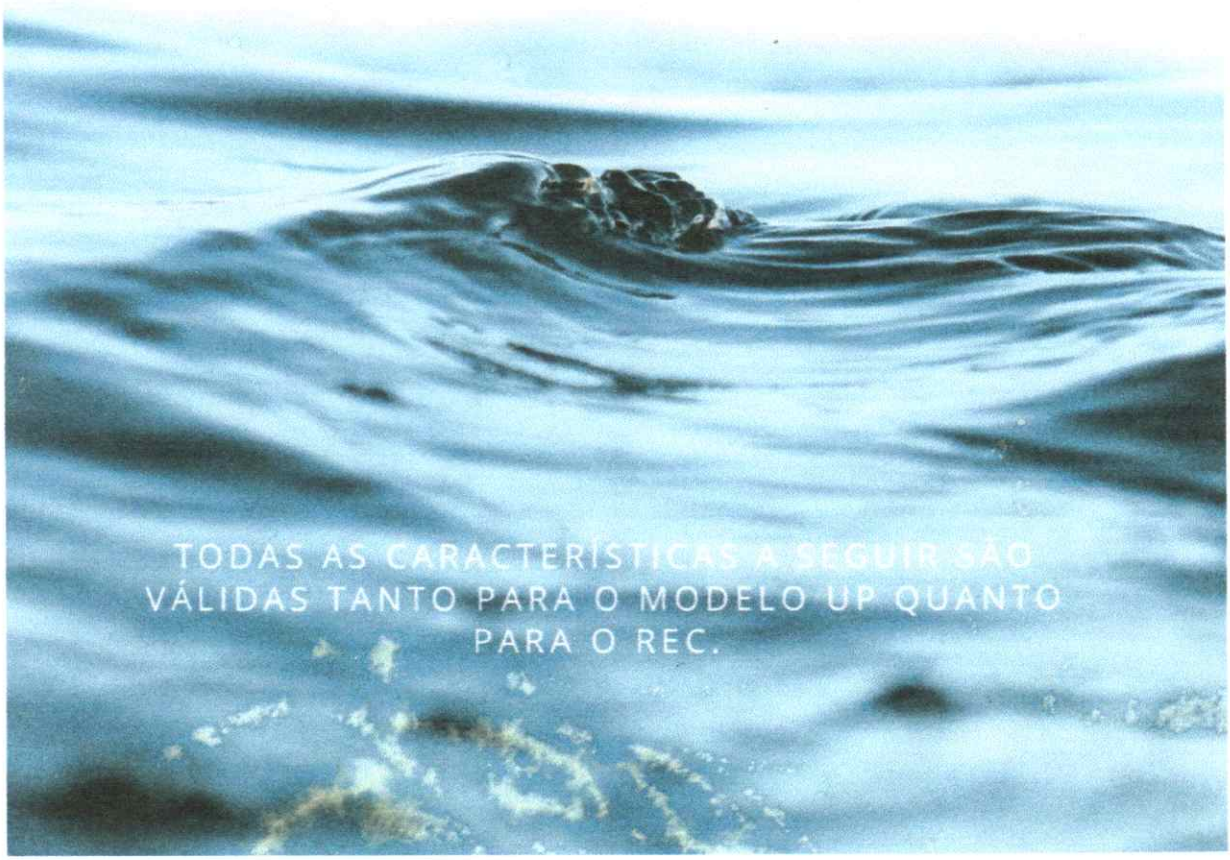

Este documento foi assinado digitalmente, para verificar a assinatura escaneie o QRCode ou acesse: https://assinadordigitalexterno.praiagrande.sp.gov.br/consulta e informe o código EBELO6WY CSFRQBE2 HLPF4REZ Q7JMGMW5
Assinado por: MARCIO GLAUBER VICENTE DE OLIVEIRA.



SÃO WATERBIKES DE ALTA PERFORMANCE. LEVE, FÁCIL DE USAR, DE MANOBRAR E NÃO POLUENTE.
A CONFIGURAÇÃO CATAMARÃ CONFERE GRANDE ESTABILIDADE.
BIKEBOAT É A WATERBIKE MAIS RÁPIDA E MAIS EFICIENTE DO MUNDO! VOCÊ PODE PEDALAR POR MUITO MAIS TEMPO SEM SE CANSAR.

chiliboats

Este documento foi assinado digitalmente, para verificar a assinatura escaneie o QRCode ou acesse: https://assinadordigitalexterno.praiagrande.sp.gov.br/consulta e informe o código EBELO6WY CSFRQBE2 HLPF4REZ Q7JMGMW5
Assinado por: MARCIO GLAUBER VICENTE DE OLIVEIRA.

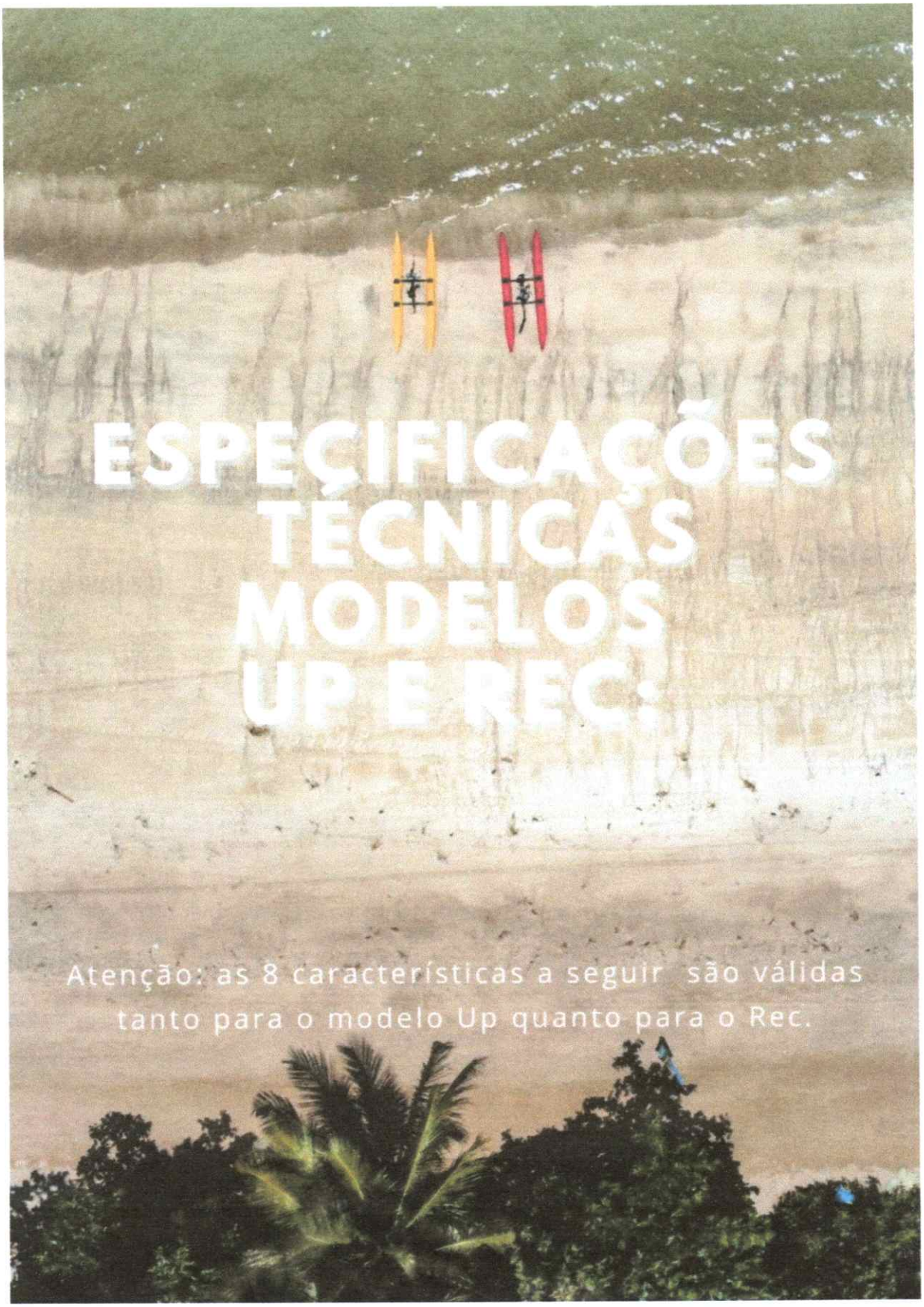

Este documento foi assinado digitalmente, para verificar a assinatura escaneie o QRCode ou acesse: https://assinadordigitalexterno.praiagrande.sp.gov.br/consulta e informe o código EBELO6WY CSFRQBE2 HLPF4REZ Q7JMGMW5
Assinado por: MARCIO GLAUBER VICENTE DE OLIVEIRA.



ESPECIFICAÇÕES TÉCNICAS DO BIKEBOAT REC E DO BIKEBOAT UP:

- Configuração catamarã
- Estrutura em Alumínio
- Acabamento anodizado resistente, na cor preta (não descasca)
- Flutuadores Intercambiáveis
- Sistema propulsivo compacto e eficiente
- Leme articulável
- Assento ajustável (distância do assento aos pedais)
- Assento ergonômico
- Peso total do barco: 19,5 kg
- Peso total do barco mais acessórios: 22,5 kg
- Velocidade Máxima: 15km/h
- Pode ser montado em menos de 6 minutos
- Peso máximo suportado: 120 kg
- Dimensões da mochila: 80 x 46 cm

chiliboats

Este documento foi assinado digitalmente, para verificar a assinatura escaneie o QRCode ou acesse: https://assinadordigitalexterno.praiagrande.sp.gov.br/consulta e informe o código EBELO6WY CSFRQBE2 HLPF4REZ Q7JMGMW5
Assinado por: MARCIO GLAUBER VICENTE DE OLIVEIRA.

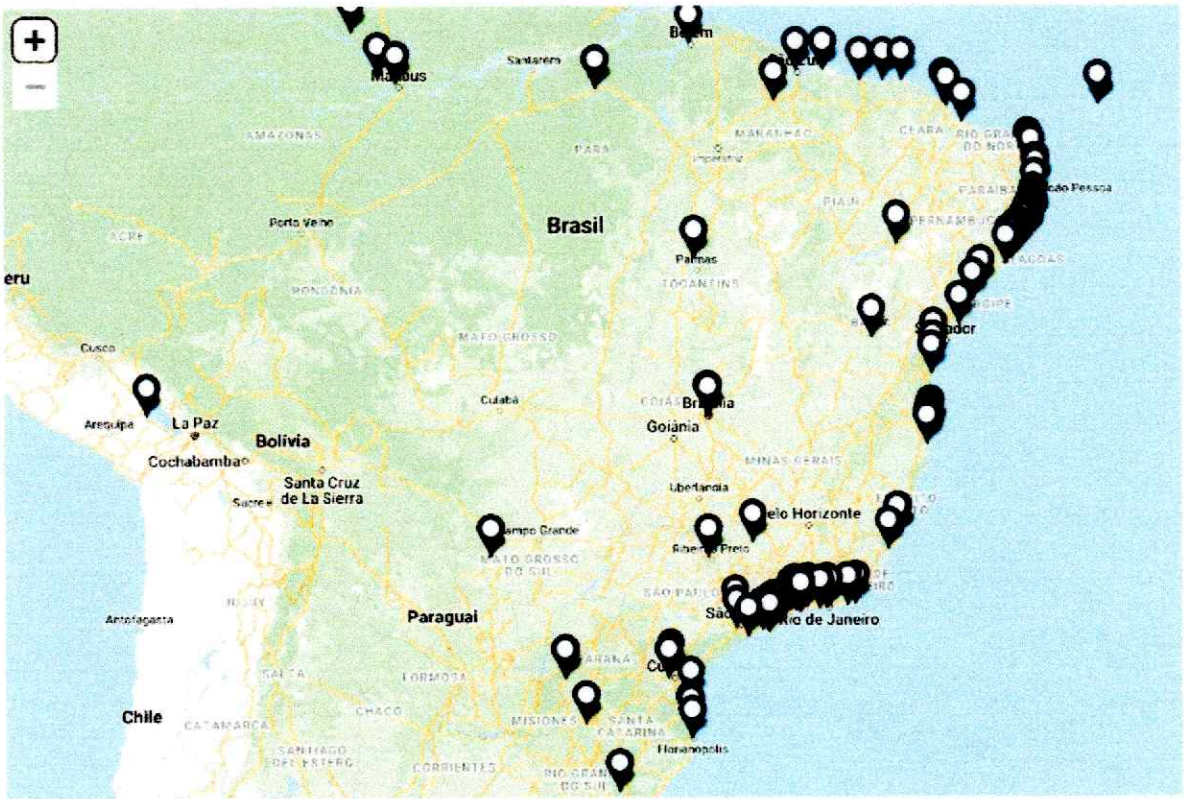



Este documento foi assinado digitalmente, para verificar a assinatura escaneie o QRCode ou acesse: https://assinadordigitalexterno.praiagrande.sp.gov.br/consulta e informe o código EBELO6WY CSFRQBE2 HLPF4REZ Q7JMGMW5
Assinado por: MARCIO GLAUBER VICENTE DE OLIVEIRA.

MATERIAL DOS FLUTUADORES:

- Mesmo material usado em botes de salvamento da marinha, banana boats, botes de rafting (que descem corredeiras).

- Os flutuadores são fabricados com lona náutica de alta resistência: lona de PVC reforçada com trama de poliéster que resiste à condições extremas.

- A camada externa de PVC oferece resistência à abrasão e a camada interna de poliéster oferece estabilidade dimensional, resistência à tração e à rasgos.

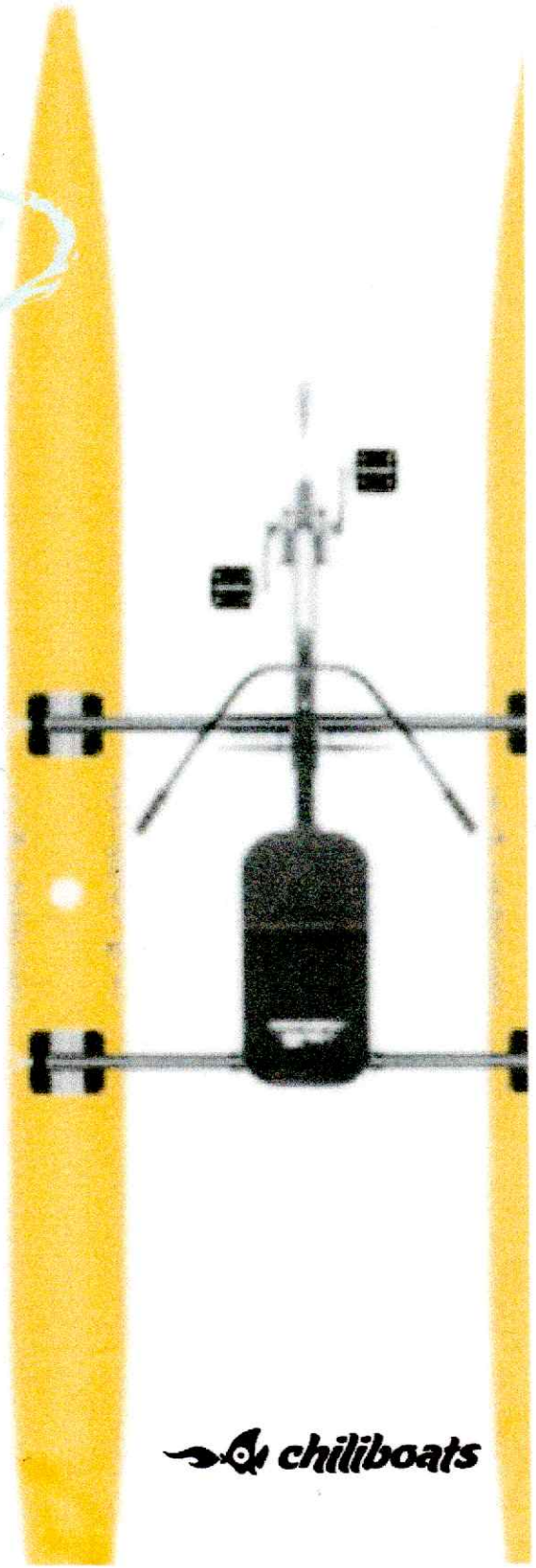

Este documento foi assinado digitalmente, para verificar a assinatura escaneie o QRCode ou acesse: https://assinadordigitalexterno.praiagrande.sp.gov.br/consulta e informe o código EBELO6WY CSFRQBE2 HLPF4REZ Q7JMGMW5
Assinado por: MARCIO GLAUBER VICENTE DE OLIVEIRA.

1 **GUIDÃO**
ajustável para ótima postura

2 **SISTEMA PROPULSIVO**
robusto e eficiente

3 **CARENAGEM HIDRODINÂMICA OTIMIZADA**
reduz o arrasto permitindo alcançar a velocidade máxima de 16km/h

4 **LEME FRONTAL**
eliminando cabos de controle



Este documento foi assinado digitalmente, para verificar a assinatura escaneie o QRCode ou acesse: https://assinadordigitalexterno.praiagrande.sp.gov.br/consulta e informe o código EBELO6WY CSFRQBE2 HLPF4REZ Q7JMGMW5
Assinado por: MARCIO GLAUBER VICENTE DE OLIVEIRA.

5 ASSENTO ERGONÔMICO
oferece grande conforto e ainda permite a regulagem da distância aos pedais

6 GUIDÃO
ajustável para ótima postura

7 PONTEIRA ESPECIAL
cone de borracha na extremidade dos flutuadores protege a área contra o desgaste

8 RESISTENTE
acabamento anodizado (não descasca)



Este documento foi assinado digitalmente, para verificar a assinatura escaneie o QRCode ou acesse: https://assinadordigitalexterno.praiagrande.sp.gov.br/consulta e informe o código EBELO6WY CSFRQBE2 HLPF4REZ Q7JMGMW5
Assinado por: MARCIO GLAUBER VICENTE DE OLIVEIRA.

DIMENSÕES

BIKEBOAT REC

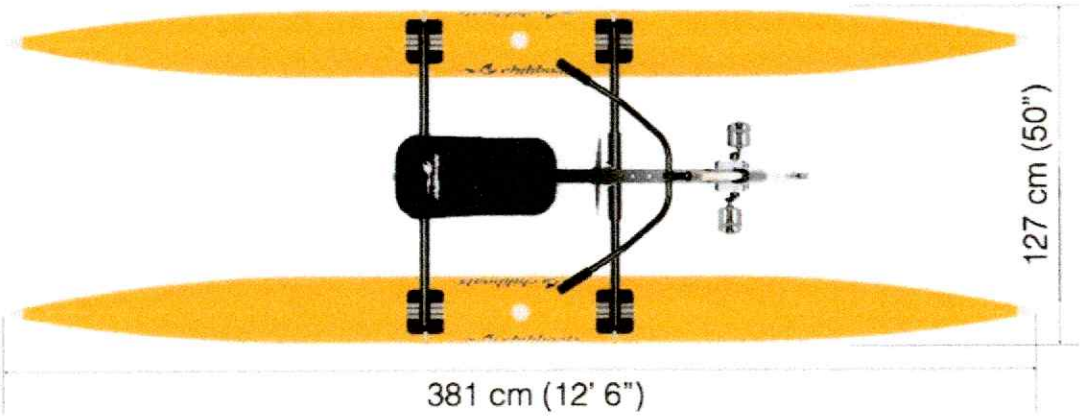

BIKEBOAT UP

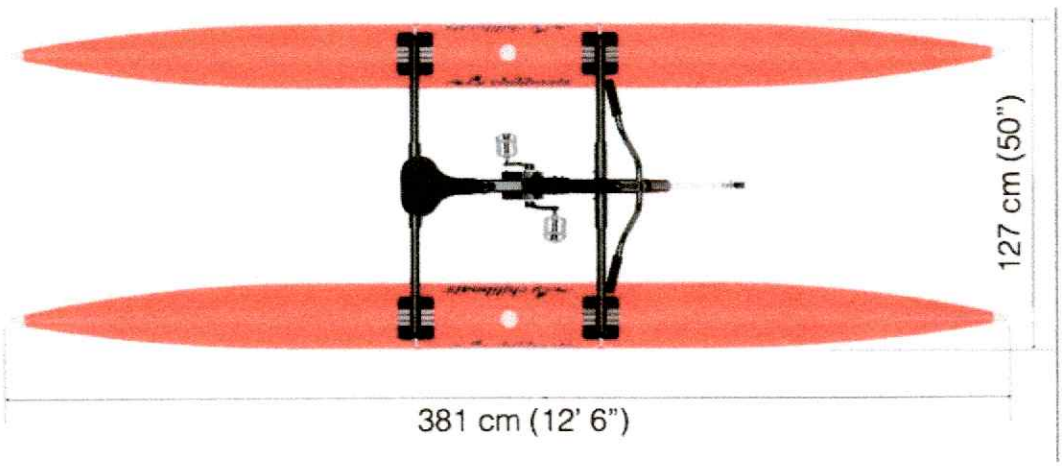

Este documento foi assinado digitalmente, para verificar a assinatura escaneie o QRCode ou acesse: https://assinadordigitalexterno.praiagrande.sp.gov.br/consulta e informe o código EBELO6WY CSFRQBE2 HLPF4REZ Q7JMGMW5
Assinado por: MARCIO GLAUBER VICENTE DE OLIVEIRA.

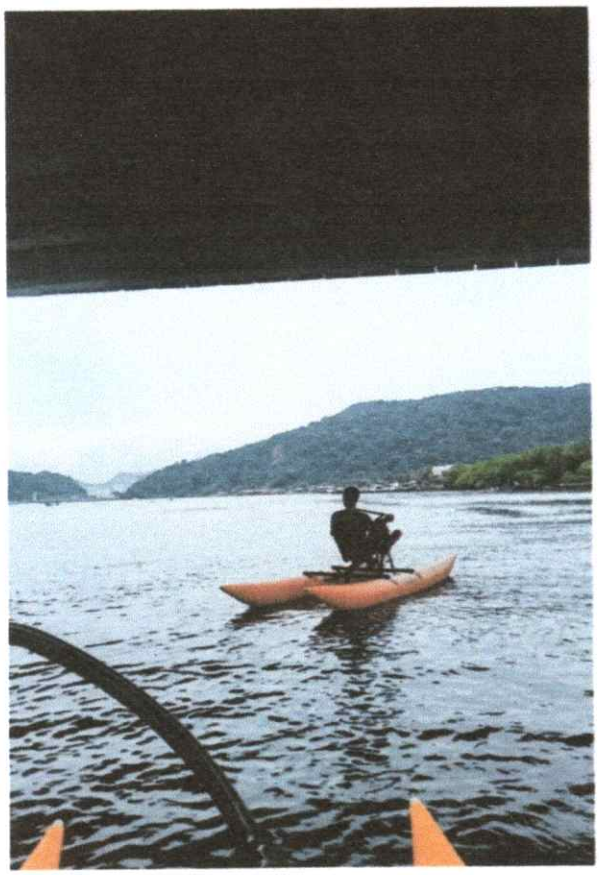

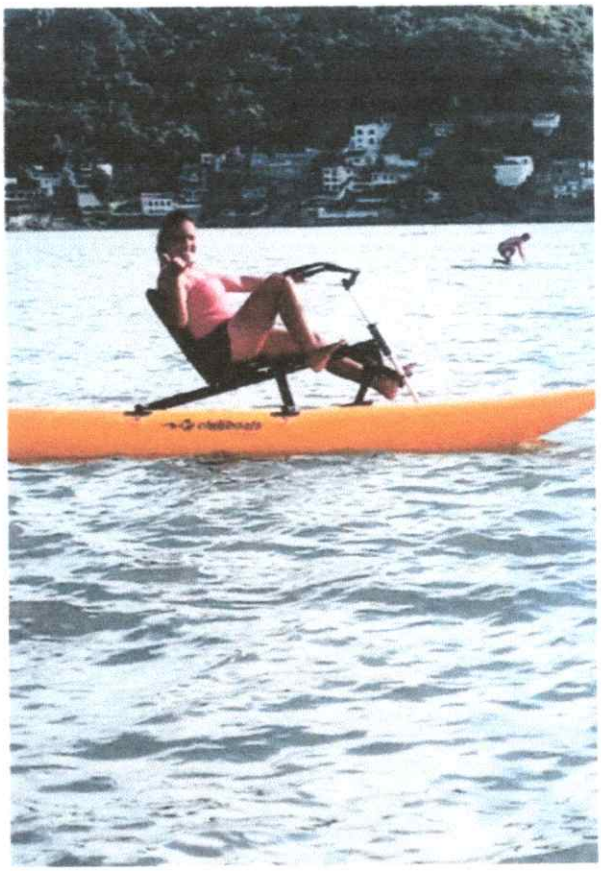

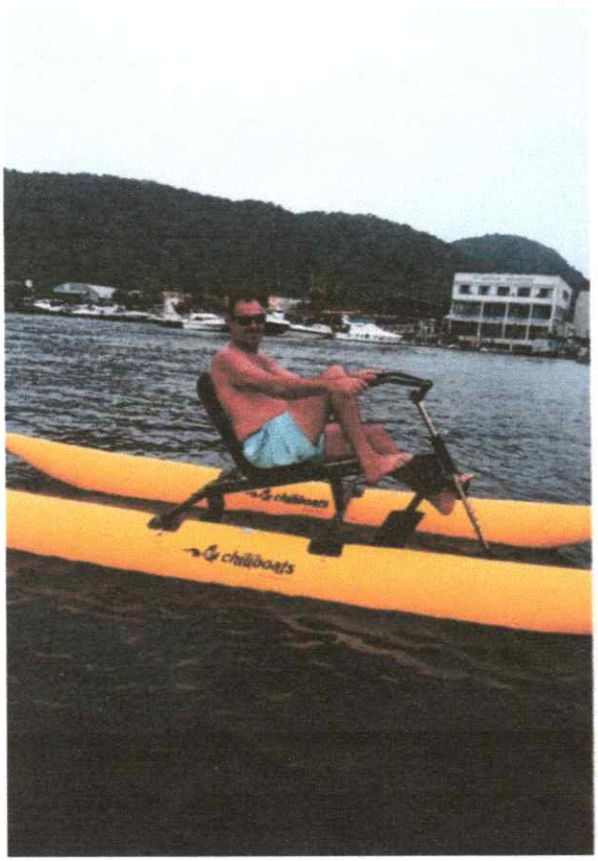

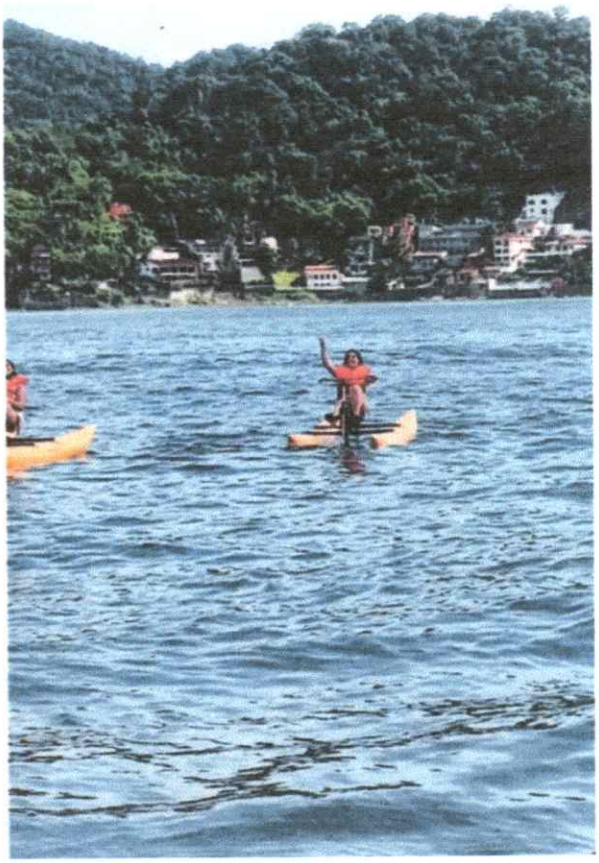

Este documento foi assinado digitalmente, para verificar a assinatura escaneie o QRCode ou acesse: https://assinadordigitalexterno.praiagrande.sp.gov.br/consulta e informe o código EBELO6WY CSFRQBE2 HLPF4REZ Q7JMGMW5
Assinado por: MARCIO GLAUBER VICENTE DE OLIVEIRA.

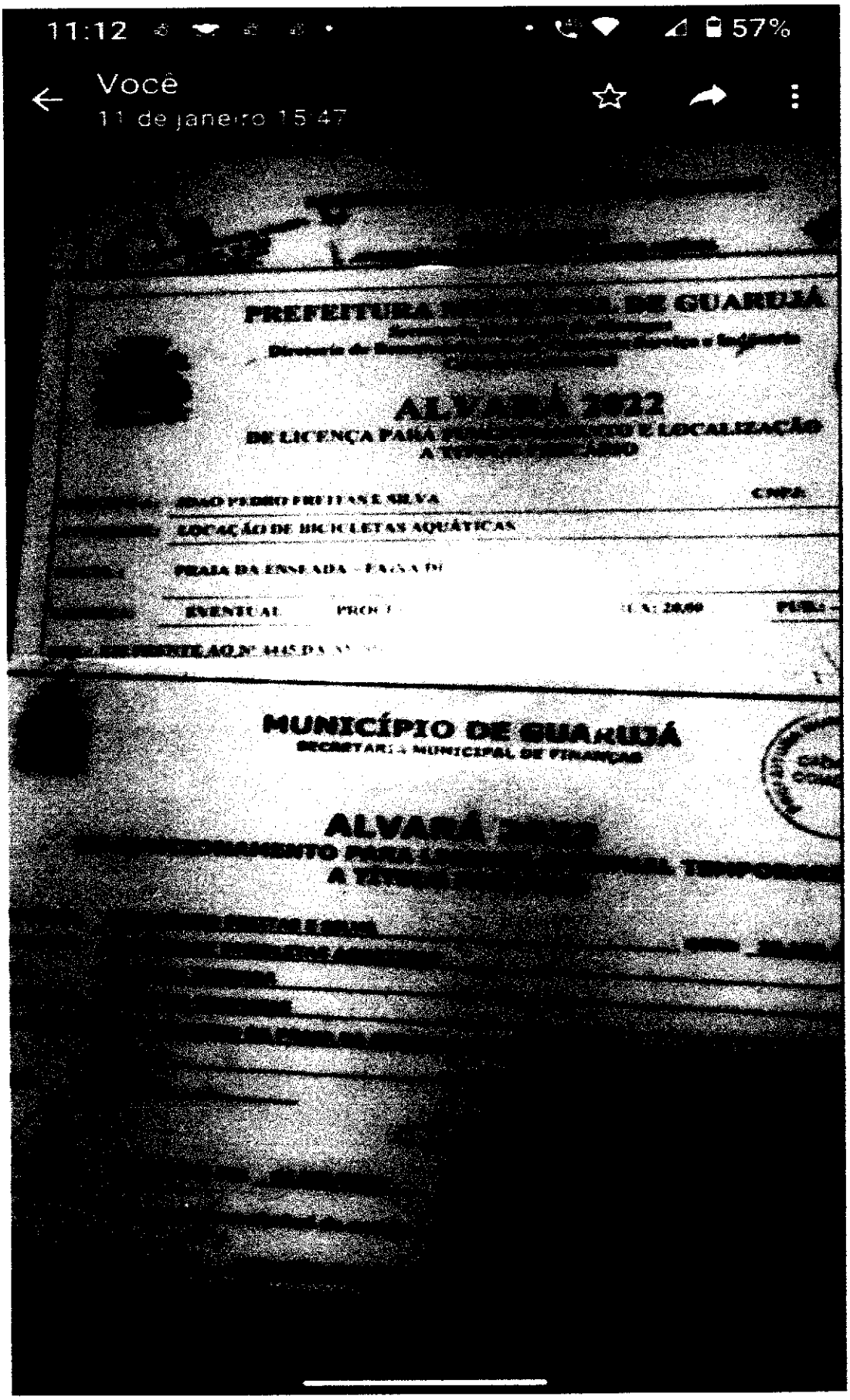

Este documento foi assinado digitalmente, para verificar a assinatura escaneie o QRCode ou acesse: https://assinadordigitalexterno.praiagrande.sp.gov.br/consulta e informe o código EBELO6WY CSFRQBE2 HLPF4REZ Q7JMGMW5
Assinado por: MARCIO GLAUBER VICENTE DE OLIVEIRA.

Verificação de assinatura

Código de verificação:

EBELO6WY CSFRQBE2 HLPF4REZ Q7JMGMW5

Este documento foi assinado digitalmente. Para validar o documento, escaneie o QR Code acima ou acesse o site https://assinadordigitalexterno.praiagrande.sp.gov.br/consulta e informe o código de verificação. É possível baixar o documento original ou uma versão para impressão através do site.

Este documento foi assinado digitalmente, para verificar a assinatura escaneie o QRCode ou acesse: https://assinadordigitalexterno.praiagrande.sp.gov.br/consulta e informe o código EBELO6WY CSFRQBE2 HLPF4REZ Q7JMGMW5
Assinado por: MARCIO GLAUBER VICENTE DE OLIVEIRA.